DN150 ZELIWO - Dz110 PE - SIEĆ - HYDRANT
W11 - W11.6Hp
W15 - W15.6Hp
W20 - W20.9Hp
W28 - W28.11Hp
Σ = 4

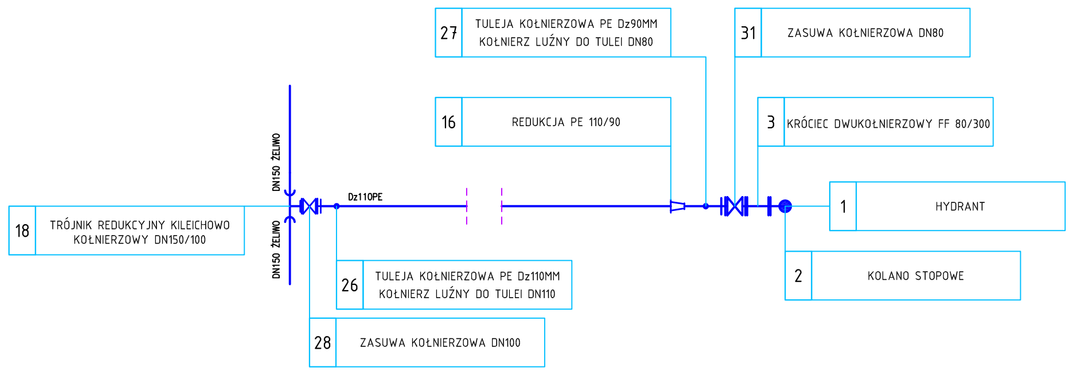

Dz90 PE - SIEĆ - ODOWDNIENIE
W43
Σ = 1

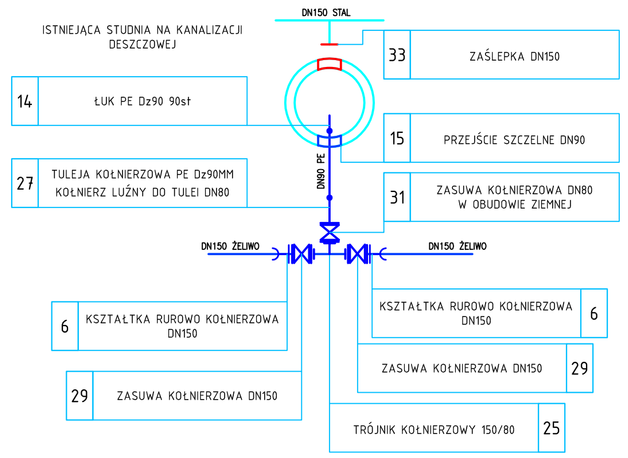

DN150 ŻELIWO - DN150 ŻELIWO - SIEĆ WŁĄCZENIE
W97
Σ = 1

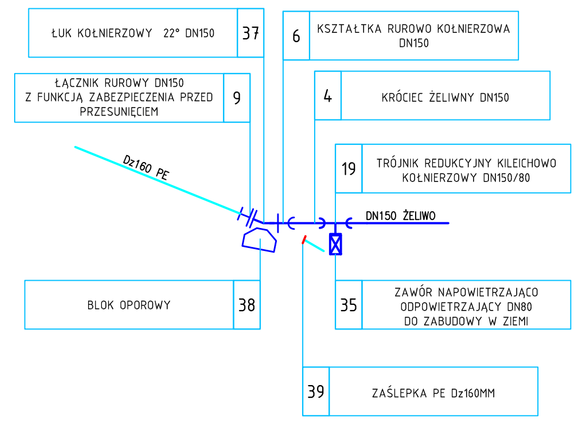

DN150 ŻELIWO - HYDRANT
W18
Σ = 1

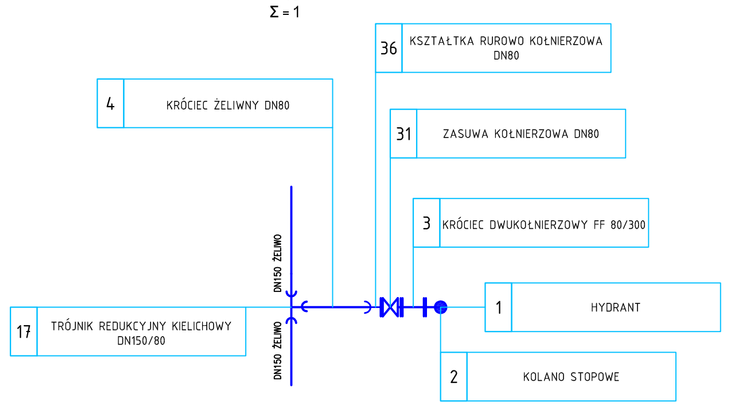

DN150 ZELIWO - Dz110 PE - SIEĆ - HYDRANT
W32
Σ = 1

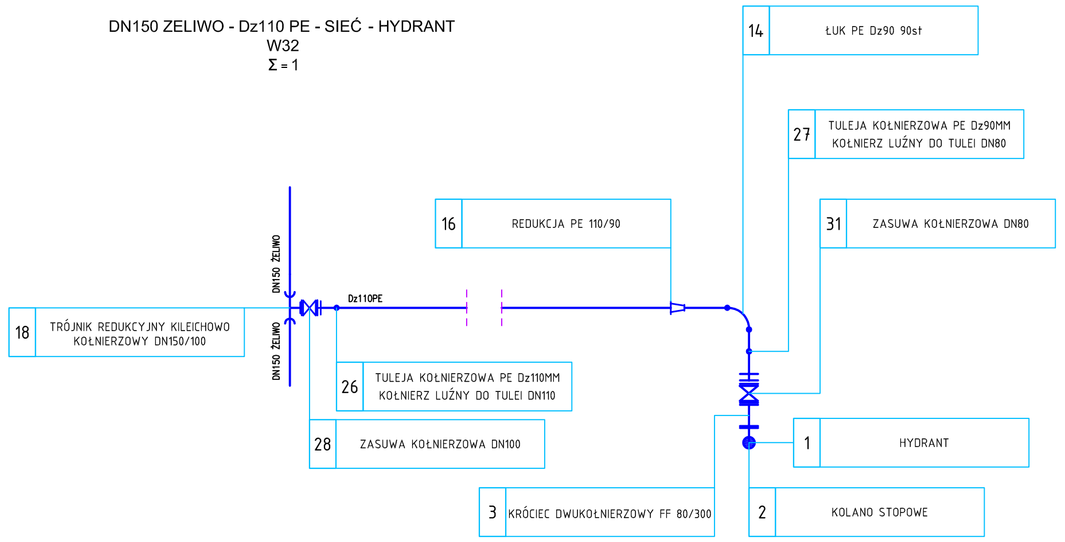

DN150 ZELIWO - Dz110 PE - SIEĆ
W67
Σ = 1

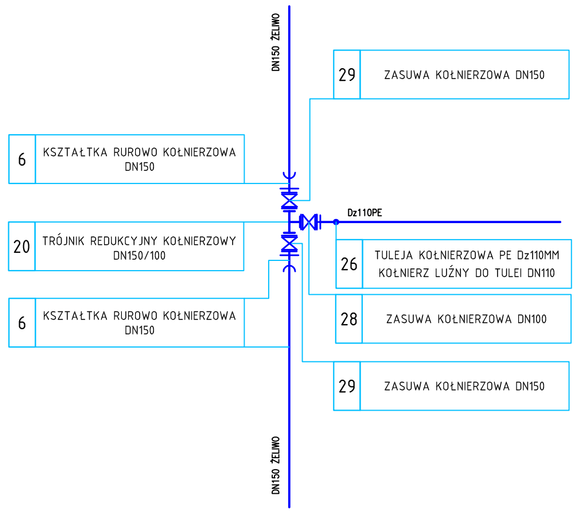

Dz110 PE - SIEĆ
W67.1, W67.13, W 67.14
Σ = 1

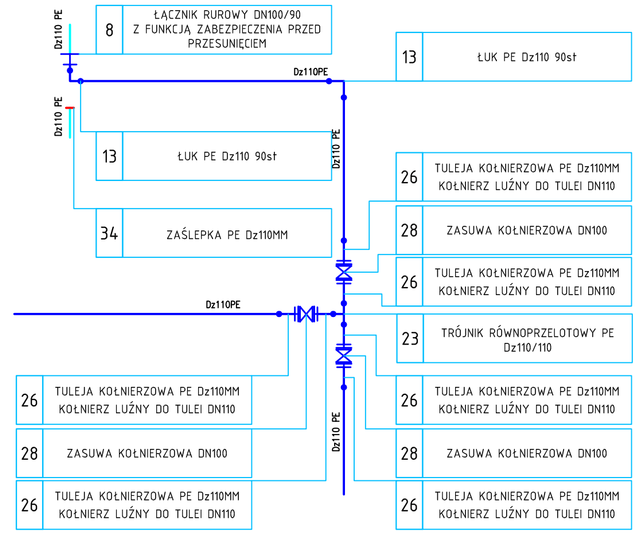

DN150 ŻELIWO - Dz315 PE - SIEĆ WŁĄCZENIE
W1
Σ = 1

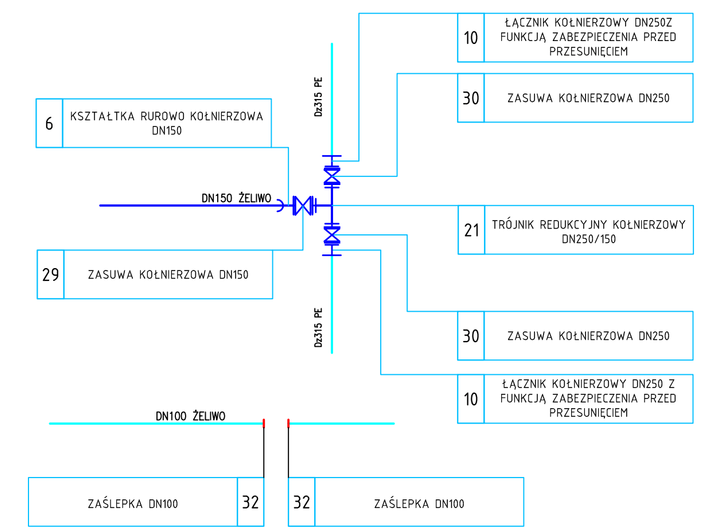

DN150 ŻELIWO - HYDRANT
W24, W36, W52, W64, W81
Σ = 5

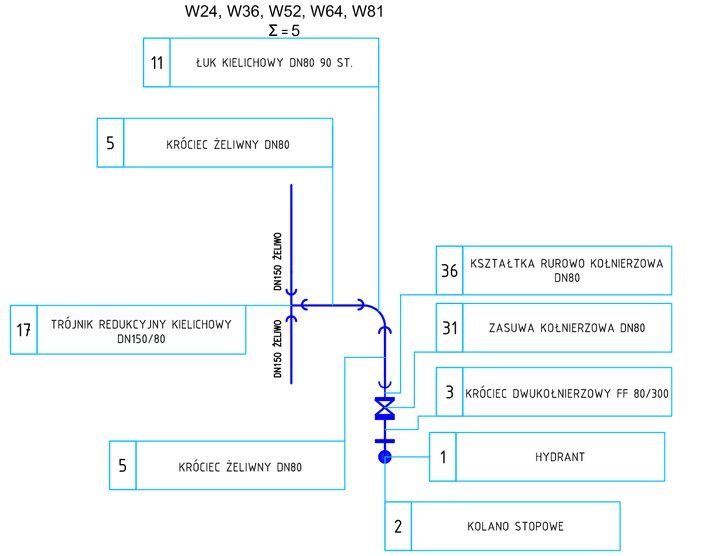

DN150 ZELIWO - Dz110 PE - SIEĆ WŁĄCZENIE
W22 - W22.9
Σ = 1

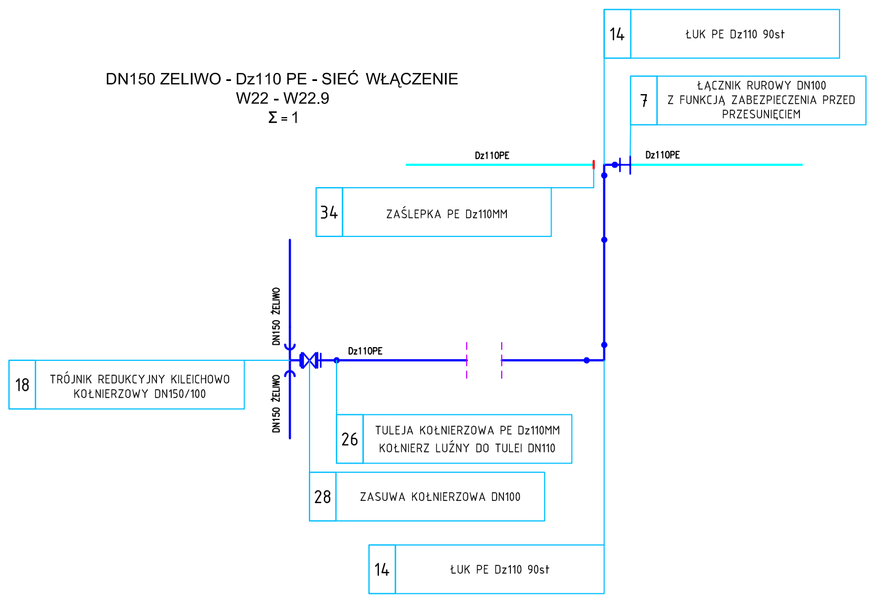

Dz110 PE - SIEĆ
W67.6, W67.7 - W67.9, W67.10, W114.13
Σ = 1

WERSJA A
WĘZEŁ DO WYBUDOWANIA W PRZYPADKU REALIZOWANIA OCIONKA TYLKO DO GRANICY Z UL. PROSTĄ OBJĘTĄ ODDZIELNYM OPRACOWANIEM
STAN PRZEJŚCIOWY UZGLĘDNIONY W DKUMENTACJI ZGODNIE Z PROJEKTEM BUDOWLANYM

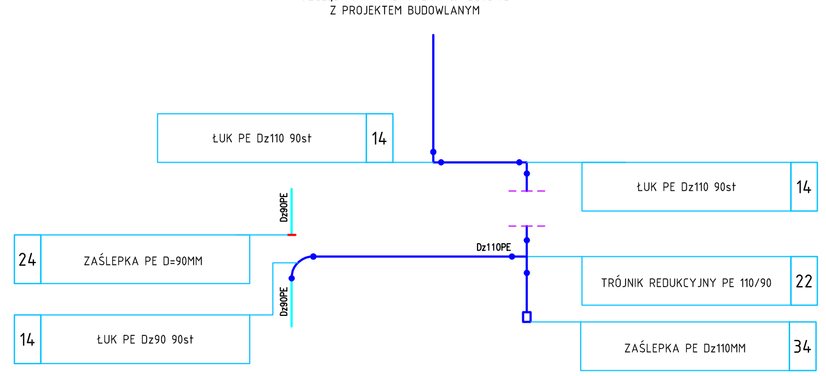

Dz110 PE - SIEĆ
W67.6, W67.7 - W67.9
Σ = 1

WERSJA B
WĘZEŁ DO WYBUDOWANIA W PRZYPADKU REALIZOWANIA OCIONKA ŁĄCZNIE Z UL. PROSTĄ
STAN DOCELOWY
KOREKTA BĘDZIE UWZGLĘDNIONA W DOKUMENTACJI PROJEKTOWEJ DLA ZADANIA UZUPEŁNIAJĄCEGO

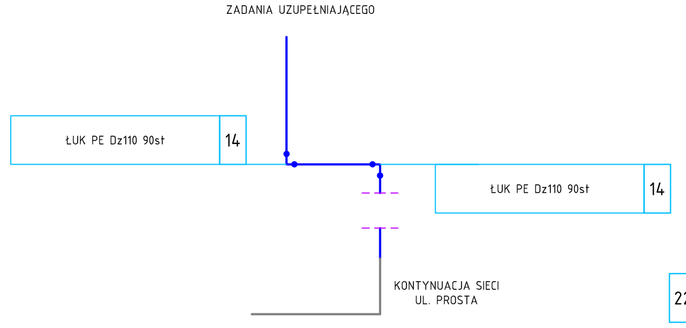

Dz110 PE - HYDRANT
W108
Σ = 1

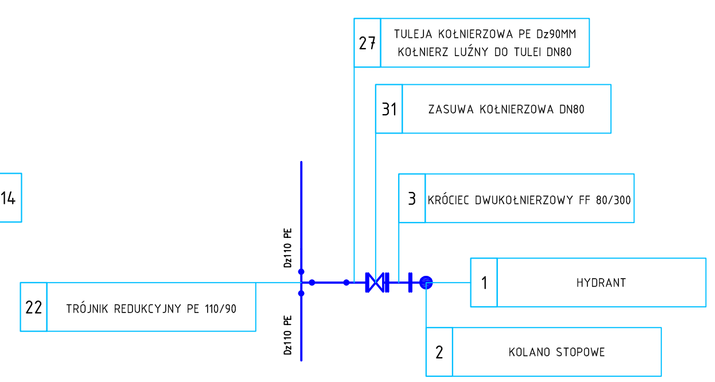

LEGENDA:

odcinki projektowane waz z aramturą

odcinki istniejące wraz z armaturą

UWAGI I WYTYCZNE:

1. *W trakcie powadzenia robót budowlanych należy zweryfikować średnicę i materiał istniejącego przyłącza, a w przypadku rozbieżności zastosować złączkę o odpowiedniej średnicy umożliwiającą połączenie projektowanego przyłącza z istniejącym.*
2. *W trakcie powadzenia robót budowlanych należy zweryfikować średnicę i materiał istniejącej sieci, a w przypadku rozbieżności zastosować złączkę o odpowiedniej średnicy umożliwiającą połączenie projektowanej sieci z istniejącą.*
3. *Odcinki sieci wodociągowej, które zostaną zastąpione nową siecią wodociągową zostaną pozostawione w gruncie ze względu na stan techniczny oraz istniejące zagospodarowanie działek prywatnych.*
4. *Należy usunąć wszystkie istniejące urządzenia wodociągowe związane z eksploatacją przebudowywanej sieci wodociągowej, wyłączonej z eksploatacji po wybudowaniu i uruchomieniu nowej sieci, takie jak np.: zasuwy, hydranty, skrzynki uliczne, obudowy zasuw, tabliczki informacyjne ilp. mogących wprowadzac w błąd eksploatatora.*
5. *Wszystkie odcięte odcinki przebudowywanej sieci wodociągowej należy zaślepić.*
6. *Należy zlikwidować stare przejścia przyłączy wodociągowych przez ściany budynków wraz z zaślepieniem przyłączy przed wejściem do budynku. Zlikwidowane przejścia przez ściany budynków należy uszczelnić i zaślepić.*
7. *Uzyskany złom z wymiany wodociągów stanowi własność Wykonawcy, o ile Zamawiający nie zdecyduje inaczej*

DZ150 ZELIWO - Dz110 PE - SIEĆ - PRZPIĘCIE
W35
Σ = 1

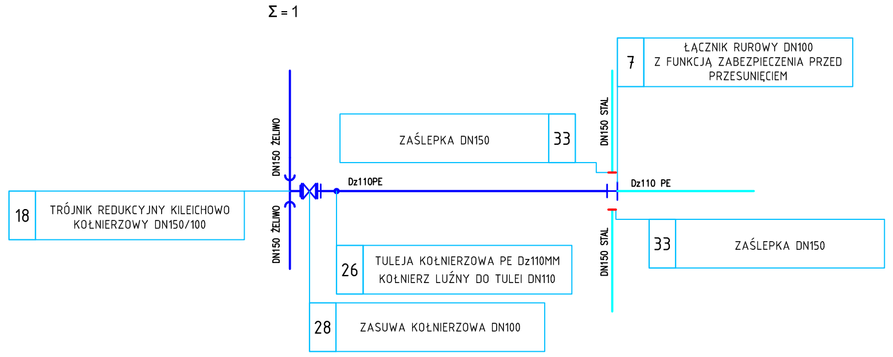

Dz110 PE - Dz110 PE - SIEĆ
W114 - W121Hp
Σ = 1

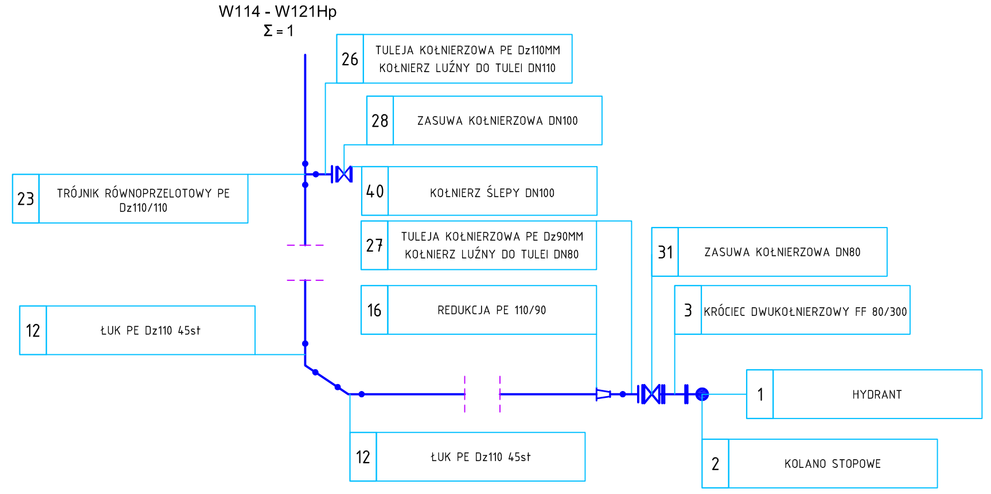

Dz110 PE - Dz110 PE - SIEĆ WŁĄCZENIE
W98
Σ = 1

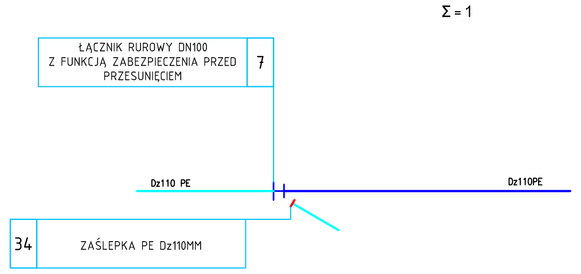

Zadanie inwestycyjne: OPRACOWANIE DOKUMENTACJI PROJEKTOWO-KOSZTORYSOWEJ SIECI WODOCIĄGOWEJ WRAZ Z PRZYŁĄCZAMI DO BUDYNKÓW I ODTWORZENIEM NAWIERZCHNI, OBEJMUJACEJ REJON ULICY RYBNICKIEJ IOD UL. POKOJU DO UL. CIESZYŃSKIEJ - DK81 W MIKOŁOWIE WRAZ Z UZYSKANIEM DECYZJI POZWOLENIA NA BUDOWĘ ORAZ PROWADZENIEM NADZORU AUTORSKIEGO					
Obiekt: SIEĆ WODOCIĄGOWA WRAZ Z PRZYŁĄCZAMI DO BUDYNKÓW	Skala: —	Data	Nazwisko	Uprawnienia	Podpis
	Projektował	03.2017	D. KOŚCIAŃSKI	409/02	
Przedmiot rysunku: Zestawienie charakterystycznych węzłów Sieć	Opracował	03.2017	J. MACIOSOWSKA		
	Sprawdz.	03.2017	A. HAWRYLEWICZ	SLK/0043 POOS/04	
	Kierownik	03.2017	J. MACIOSOWSKA		
	Stadium: Zmiana				
	Zamawiający: Zakład Inżynierii Miejskiej Spółka z o.o. ul. Kolejowa 4, 43-190 Mikołów				
Branża: TECHNOLOGICZNO-SANITARNA	Nr rysunku: D2-655-S-000-403-A		Nr umowy: 655/2016		
HYDROSAN HYDROSAN BIURO PROJEKTÓW GOSPODARKI WODNO-ŚCIEKOWEJ sp. z o.o. 44-101 GLIWICE, UL. SIENKIEWICZA 10, TEL. (032) 231 00 81					